第106回　全国高等学校野球選手権長野大会　組み合わせ

番号の若いチームが1塁側

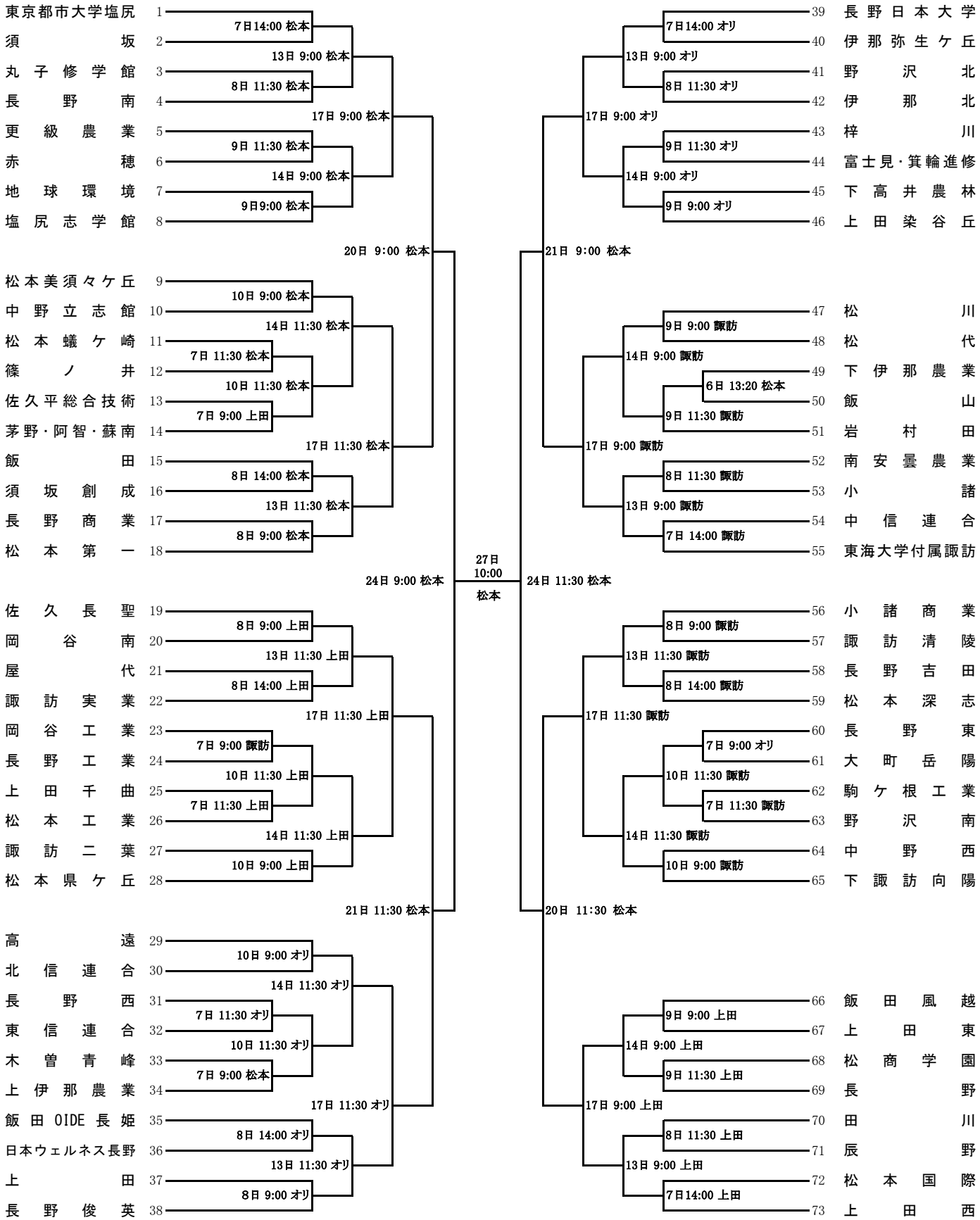

北信連合チーム　は　須坂東・北部・坂城・長野工業高専
東信連合チーム　は　蓼科・軽井沢・小海
中信連合チーム　は　明科・豊科・穂高商業・池田工業

松本：ｾｷｽｲﾊｲﾑ松本ｽﾀｼﾞｱﾑ　オリ：長野ｵﾘﾝﾋﾟｯｸｽｽﾀｼﾞｱﾑ　上田：県営上田野球場　諏訪：しんきん諏訪湖ｽﾀｼﾞｱﾑ